Pokrywa KL. A bez wentylacji

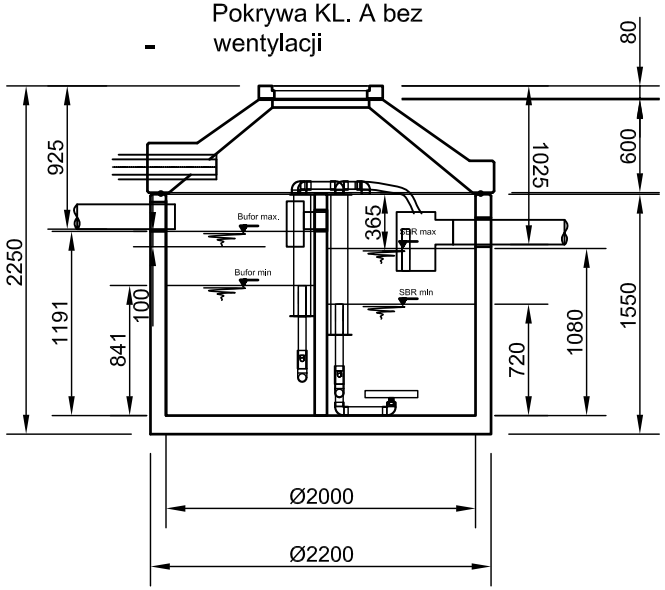

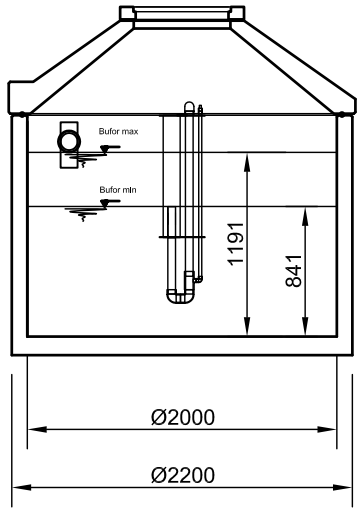

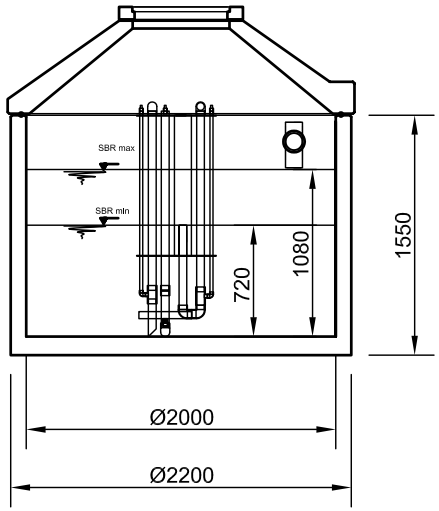

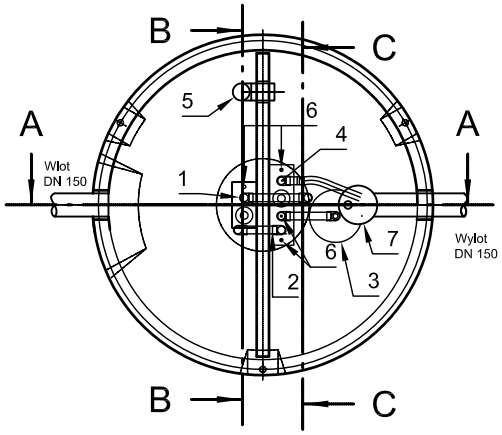

1 Podnośnik napełniania
2 Podnośnik nadmiaru osadu
3 Dyfuzor talerzowy
4 Podnośnik wylot
5 Przelew awaryjny
6 Przyłącza powietrza
7 OPCJA zbiornik pobierania prób z przelewem awaryjnym

mall
systemy dla środowiska
ul. Kościuszki 33, 46-200 Kluczbork
Telefon/fax. +48 077/4470892

zastrzeżono prawo zmian
producent zastrzega sobie prawo zmian

Zust.	zmiany	data	nazw.		Data:	Nazwisko:
				Rysował:		
				Sprawdził:		
				Norma :		
				Opracował:		
				Materiał:		

Nazwa: SANOCLEANS/M 4RLMH20

Skala 1:50

Nr rysunku:

Arkusz: z ark.

Ers.f.: Ers.d.: